polini motori®
trasforma il meglio in massimo

THOR 200-250

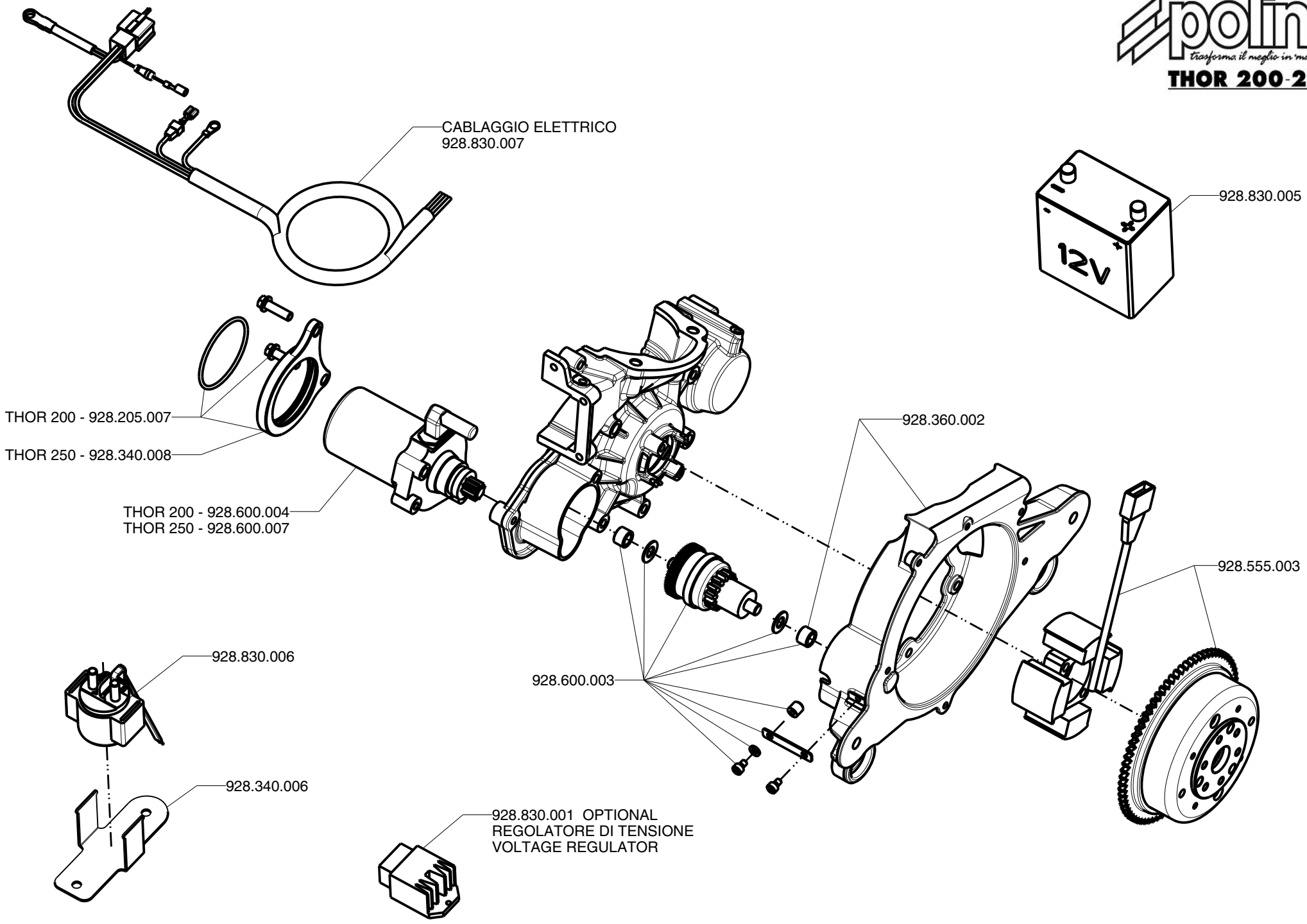

ESP0004